CORTADORA DE CUBOS SPRINT 2®

CORTES DE PRECISÃO COM OPÇÕES ECONÓMICAS

A cortadora de cubos Sprint 2® aceita uma alimentação máxima de produtos de até 6.5" (165 mm) em qualquer dimensão. Poderá estar equipada com VFD ou com arranque suave com um motor de 3 CV (2.2 kW), ou a opção mais económica com um arranque suave de 1.5 CV (1.1 kW). Com operação contínua para uma produção ininterrupta.

As zonas de corte são completamente separadas das zonas mecânicas. A estrutura tubular contribui para um desenho higiénico e fácil limpeza. Tem a possibilidade de fatiar apenas removendo as facas de corte circular e transversal. A cortadora de cubos oferece cortes de 2 ou 3 dimensões ao ajustar a espessura da fatia e dos eixos de corte transversais e circulares para produzir uma ampla gama de cubos, granulados ou tiras. Existe também uma variedade de desfiados disponível. O eixo de facas transversais, em conjunto com os restantes componentes de corte, cria uma zona de corte compacto permitindo cortes de precisão à medida que o produto avança durante o processo.

TIPOS DE CORTES

FATIAS LISAS OU ONDULADAS

1,6 - 25,4 mm (1/16 - 1")

CUBOS/GRANULADOS/TIRAS

O corte 2D e 3D implica o ajuste da espessura das fatias e o ajuste ou remoção do eixo de corte circular ou transversal.

Cortes de facas circulares:
3,2 - 76,2 mm (1/8 - 3")

Cortes de facas transversais:
2,4 - 25,4 mm (3/32 - 1")

Cortes ondulados de facas transversais:
(1,9 mm (.076") profundidade):
7,1 - 14,3 mm (9/32 - 9/16")

Cortes ondulados profundos de facas transversais: (3,2 - 3,7 mm (.125" - .145") profundidade): 9,5 - 12,7 mm (3/8 - 1/2")

DESFIADOS

É possível produzir desfiados finos, médios ou grossos a partir de carnes cozidas, a quente ou frio, usando o eixo do disco de desfiar em vez do eixo de corte transversal.

1. **BOLACHA COM GOTAS DE CHOCOLATE** Granulação de grande dimensão
2. **PRESUNTO** Cubos 9,5 mm (3/8")
3. **COGUMELO** Cubos 3,2 x 3,2 x 6,4 mm (1/8 x 1/8 x 1/4")
4. **CEBOLA** Cubos 6,4 mm (1/4")
5. **PIMENTO** Tiras 3,2 x 3,2 x 6,4 mm (1/8 x 1/8 x 1/4")
6. **BATATA** Cubos 19,1 mm (3/4")
7. **SALMÃO** Cubos 19,1 mm (3/4")
8. **MORANGO** Rodela 6,4 mm (1/4")
9. **TOMATE** Cubos 6,4 mm (1/4")
10. **ABOBRINHA** Espaguete de vegetais ondulado

VISÃO GERAL DO CORTE

1. Pás do impulsor
2. Faca de fatiar
3. Facas circulares
4. Facas transversais

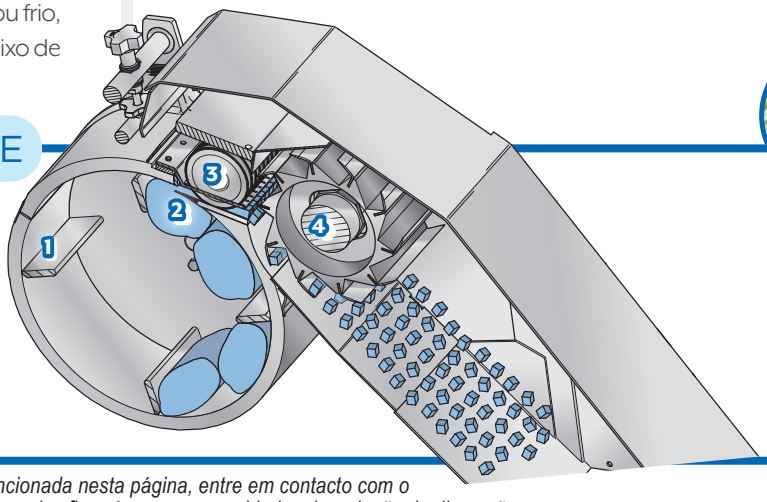

Se a aplicação que pretende para o seu produto não for mencionada nesta página, entre em contacto com o representante local da Urschel a fim de determinar a solução mais eficaz às suas necessidades de redução de dimensões.

CORTADORA DE CUBOS SPRINT 2®

ESPECIFICAÇÕES E DIMENSÕES

Dimensões e pesos podem variar dependendo da configuração escolhida para a máquina.

Comprimento: ..... 1786 mm (70.31")

Largura: ..... 1481 mm (58.30")

Altura: ..... 1548 mm (60.95")

Peso Líquido: ..... 454 kg (1000 lb)

Motor: ..... 1,1 kW (1,5 HP) arranque suave, 2,2 kW (3 HP) arranque suave ou 2,2 kW (3 HP) com VFD (variador de velocidade)

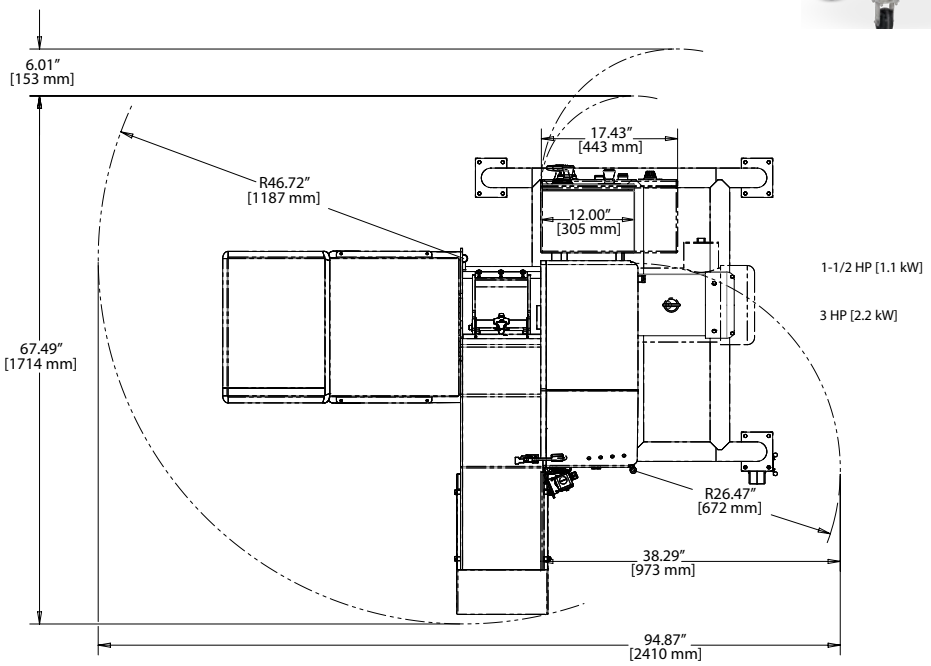

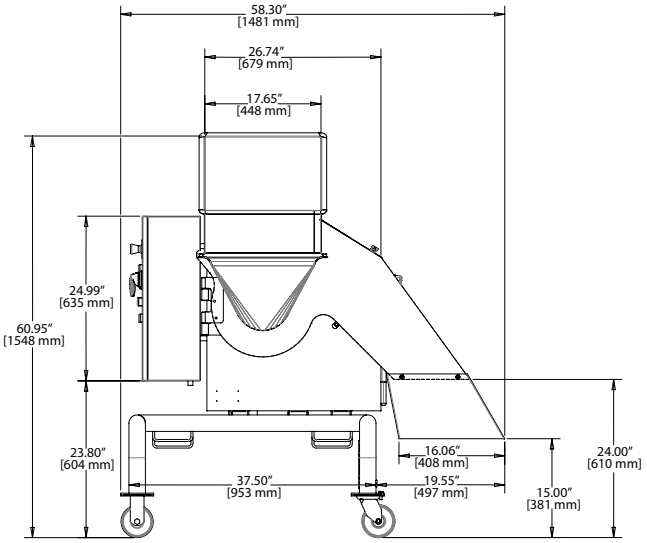

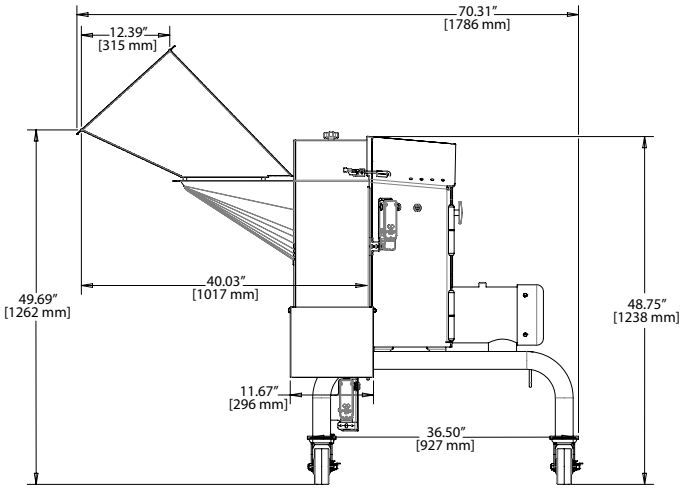

FAÇA UM TESTE DE CORTE COM O SEU PRODUTO

Entre em contacto com o representante local da Urschel para agendar um teste de corte do seu produto, gratuito e sem compromisso: **www.urschel.com.**

URSCHEL®
The Global Leader in Food Cutting Technology
www.urschel.com

® Sprint 2, "The Global Leader in Food Cutting Technology", o logo Urschel e Urschel são marcas registered da Urschel Laboratories, Inc. | L4283PT OCT 2024 (s.s. L2874PT)