COMITROL® PROCESSOR MODELO SLANT 3640, 3660, & 3675

DESDE PEQUENOS VOLUMES ATÉ AMBIENTES DE ALTA CAPACIDADE

Os moínhos Comitrol® Processor Slant Modelos 3640, 3660 e 3675, são os equipamentos ideais para fábricas de processamento de alimentos de pequeno ou alto rendimento. Cada modelo inclinado, oferece um motor de tamanho diferente, adaptado aos requisitos de produção. Os industriais, beneficiam de uma ampla selecção de cabeças de corte e impulsores intercambiáveis para diversas aplicações como; corte em flocos, granulação, purés e operações de emulsificação.

Estes modelos, são frequentemente utilizados como pré-cortadores para reduções posteriores a serem efectuadas pelos modelo 1500 ou 1700. A construção em aço inoxidável, assegura além de elevada durabilidade, fácil limpeza e manutenção. Este moínho, tem caraterísticas adaptadas ao funcionamento contínuo e para produção ininterrupta e, foi projectado para assegurar fácil limpeza e manutenção. A entrada do produto depende do estilo da cabeça de redução, selecção do impulsor e espaçamento dentro da cabeça. O tamanho máximo do produto aceite na alimentação, não deve exceder 2-1/2" (63,5 mm) em qualquer dimensão.

TIPOS DE CORTE

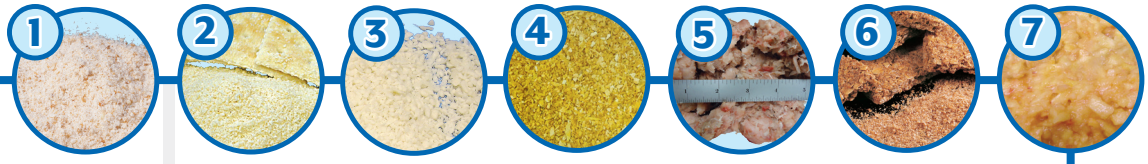

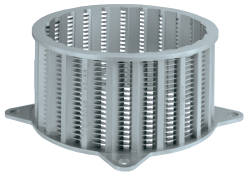

Cabeça de Corte

Utiliza Cabeça de Corte de 6" (152,4 mm) de diâmetro a qual devidamente conjugada com uma variedade de impulsores disponíveis, produz partículas com tamanhos que variam de grossas a finas.

1. **PEDAÇOS DE PÃO**
2. **REAPROVEITAMENTO DE BOLACHA CRACKER**
3. **CÔCO DESIDRATADO**
4. **CASCA DE CITRINOS DESIDRATADA**
5. **RESÍDUOS DE PEIXES**
6. **GRANOLA**
7. **PURÉ DE PÊSSEGO**
8. **REAPROVEITAMENTO DE BISCOITOS DE MANTEIGA DE AMENDOIM**
9. **MOLHOS**
10. **REAPROVEITAMENTO DE BISCOITOS E WAFFERS**

NOTA: *Produtos explosivos ou que criem uma atmosfera potencialmente explosiva, não devem ser processados com esta máquina ou por qualquer máquina standard da Urschel. É possível criar uma atmosfera potencialmente explosiva, se o processamento do produto produzir fumos e pó em concentrações suficientes. Nestas situações, os clientes podem trabalhar com a Urschel para desenvolver uma solução personalizada por meio de um processo de impressão certificada (CP).*

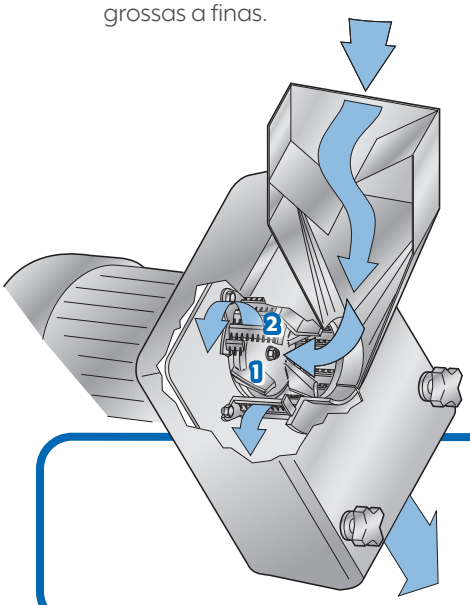

VISÃO GERAL DO CORTE

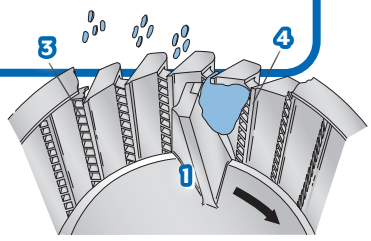

1. Impulsor
2. Cabeça de Corte
3. Separadores Horizontais
4. Facas Verticais

Se a aplicação que pretende para o seu produto não estiver mencionada nesta página, entre em contacto com o representante local da Urschel a fim de determinar a solução mais eficaz às suas necessidades de redução de dimensões.

COMITROL® PROCESSOR MODELO SLANT 3640, 3660, & 3675

ESPECIFICAÇÕES E DIMENSÕES

Dimensões e pesos podem variar dependendo da configuração escolhida para a máquina.

Comitrol® Processor Modelo 3640 Slant:

Comprimento: ..... 51,30" (1303 mm)
Largura: ..... 40,98" (1041 mm)
Altura: ..... 62,43" (1586 mm)

Peso líquido: ..... 1196 lb (542 kg)
Motor: ..... Impulsor – 40 CV (29,8 kW)

Comitrol® Processor Model 3660 Slant:

Comprimento: ..... 59,36" (1508 mm)
Largura: ..... 42,88" (1089 mm)
Altura: ..... 62,43" (1586 mm)

Peso líquido: ..... 1400 lb (636 kg)
Motor: ..... Impulsor – 60 CV (44,8 kW)

Comitrol® Processor Model 3675 Slant:

Comprimento: ..... 63,54" (1614 mm)
Largura: ..... 42,88" (1089 mm)
Altura: ..... 62,43" (1586 mm)

Peso líquido: ..... 1500 lb (681 kg)
Motor: ..... Impulsor – 75 CV (56,0 kW)

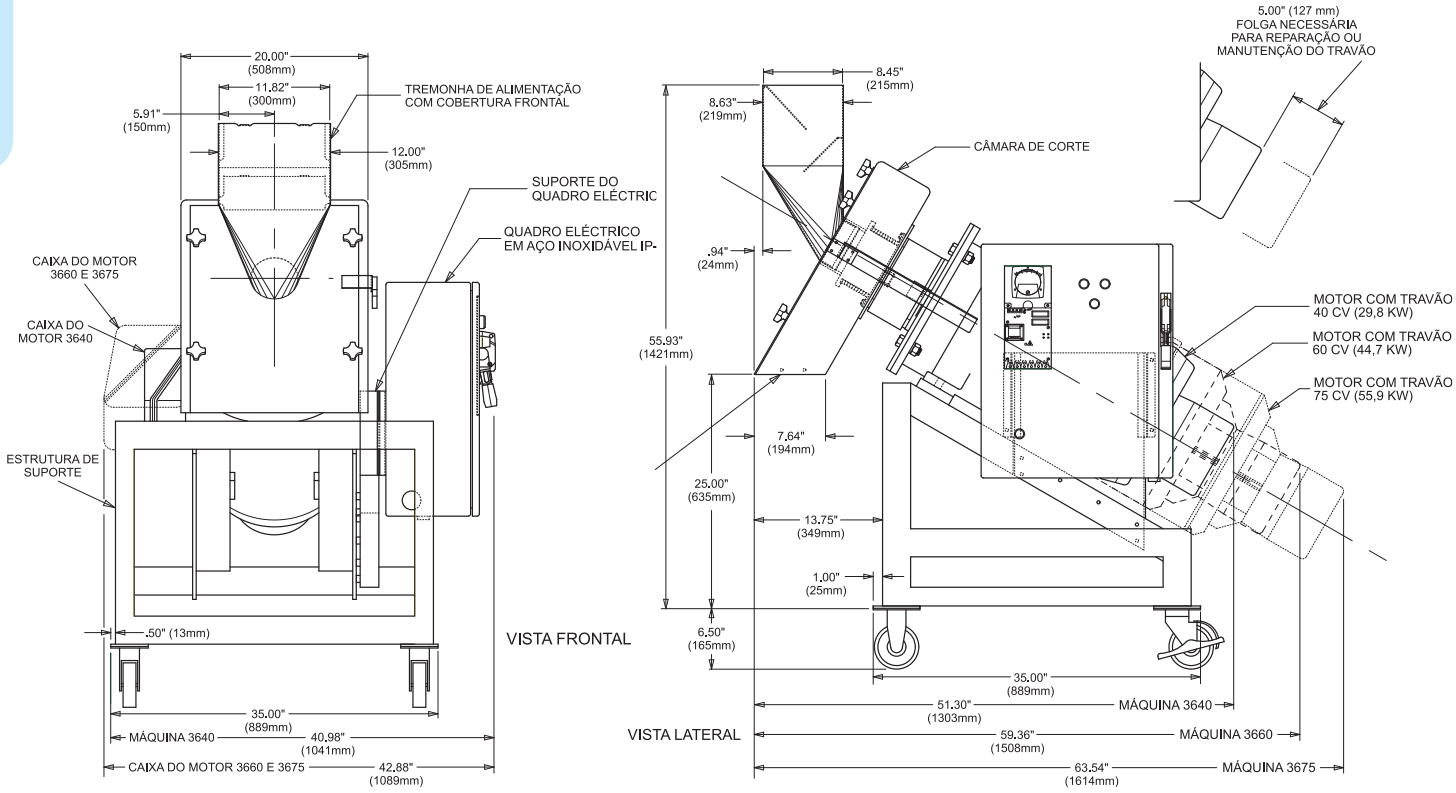

TESTE O SEU PRODUTO NA URSCHEL

Entre em contacto com o representante local da Urschel para agendar um teste de corte do seu produto, gratuito e sem compromisso

COMITROL® BY URSCHEL THE SIZE REDUCTION SPECIALISTS

URSCHEL®
The Global Leader in Food Cutting Technology

www.urschel.com | info@urschel.com

Comitrol, Logo com símbolo ® Urschel, o Líder Mundial na Tecnologia de Corte de Produtos Alimentares, Especialistas em redução de dimensões, são marcas registradas da Urschel Laboratories, Inc. EUA
L3457POR APR 2020 (s.s. L3032POR)