CORTADORA DE CUBOS AFFINITY® CD-L

CORTADORA DE CUBOS, GRANULADORA E CORTADORA DE TIRAS

A nova Cortadora de cubos Affinity® CD-L corta cubos uniformes, desde tamanhos pequenos a intermédios. A CD-L combina caracteristicas dos Modelos CD-A e L-A da Urschel, com os elementos de desenho e trabalho da Cortadora de cubos Affinity Integra®. Os processadores que substituíram os Modelos L-A pelos CD-L atingiram mais do dobro da capacidade.

Com desenho sanitário, a zona alimentar está completamente separada da zona mecânica. Os painéis de acesso articulados facilitam a manutenção e lavagens, permitindo acesso total para uma substituição de peças mais fácil. O eixo de alimentação, o tambor de alimentação e o motor de 5 CV (3,7 kW) funcionam de forma eficiente com os componentes de corte no processamento adequado de frutas secas e outros produtos. O sistema opcional integrado de spray de óleo lubrifica as facas circulares para ajudar no processamento de produtos pegajosos. Equipada com peças de contacto com o produto em aço inoxidável, a cortadora de cubos apresenta um funcionamento simples por pressão do botão e pode funcionar a alta ou baixa velocidade, consoante os objetivos de processamento. A cortadora de cubos permite operação contínua e foi concebida para limpeza e manutenção fáceis. A dimensão máxima do produto não deve exceder 1/2" (12,7 mm) consoante a compressibilidade do produto.

NOVA!

TIPOS DE CORTES

CUBOS/TIRAS/GRANULAÇÕES

O corte tridimensional é obtido através da utilização do conjunto adequado do eixo de corte circular e transversal.

Cortes de faca circular:
1/8 a 2" (3,2 a 50,8 mm)

Cortes de faca transversal:
1/8 a 1-1/2" (3,2 a 38,1 mm)

1 AMÊNDOA
Granulação de 3,2 mm (1/8")

2 BARRA DE CARAMELO COBERTA COM CHOCOLATE
Granulação de 4,8 mm (3/16")

3 WAFER RECHEADA COM CREME
Granulação de 6,4 mm (1/4")

4 NOZ-PECÃ
Granulação de 4,8 mm (3/16")

5 BACON SECO
Cubos de 6,4 mm (1/4")

6 CASCA DE FRUTOS
Cubos de 9,5 mm (3/8")

7 CHOCOLATE
Granulação de 3,2 mm (1/8")

8 ALPERCE DESIDRATADO
Cubos de 9,5 mm (3/8")

9 TÂMARA DESIDRATADA
Cubos de 9,5 mm (3/8")

10 ARANDO EM INFUSÃO DE AÇUCAR
Tira de 4 mm (5/32")

VISÃO GERAL DE CORTE

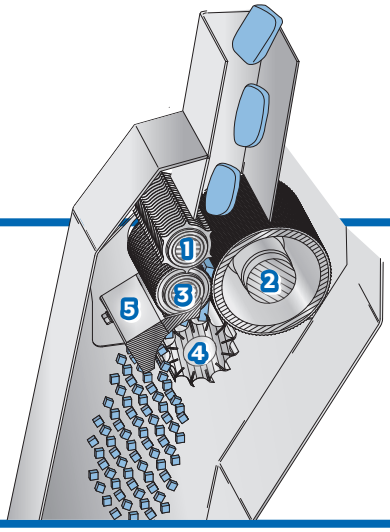

1. Eixo de alimentação
2. Tambor de alimentação
3. Facas circulares
4. Facas transversais
5. Pente de alimentação

Se a aplicação que pretende para o seu produto não estiver mencionada nesta página, entre em contacto com o representante local da Urschel a fim de determinar a solução mais eficaz às suas necessidades de redução de dimensões.

CORTADORA DE CUBOS AFFINITY® CD-L

Dimensões e pesos podem variar dependendo da configuração escolhida para a máquina.

Comprimento: ..... 1073 mm (42,25")
Largura: ..... 1166 mm (45,89")
Altura: ..... 1715 mm (67,53")
Peso bruto: ..... 499 kg (1100 lb)
Motor: ..... 3,7 kW (5 HP)

ESPECIFICAÇÕES E DIMENSÕES

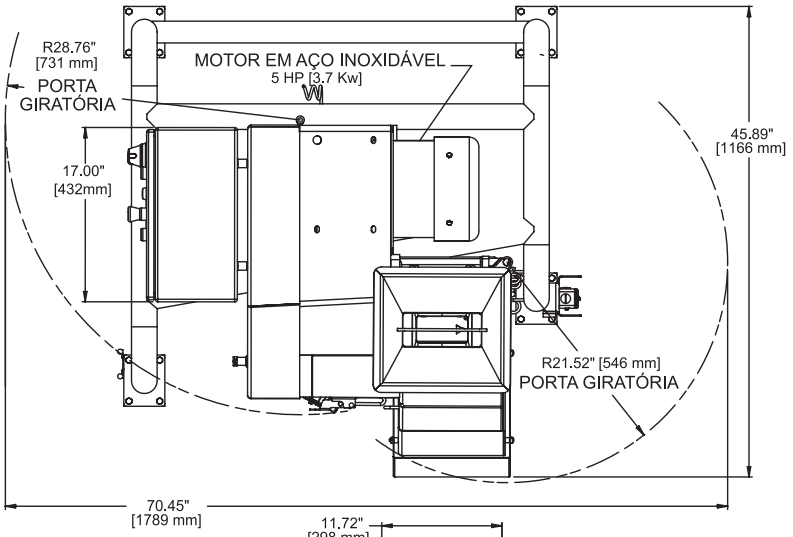

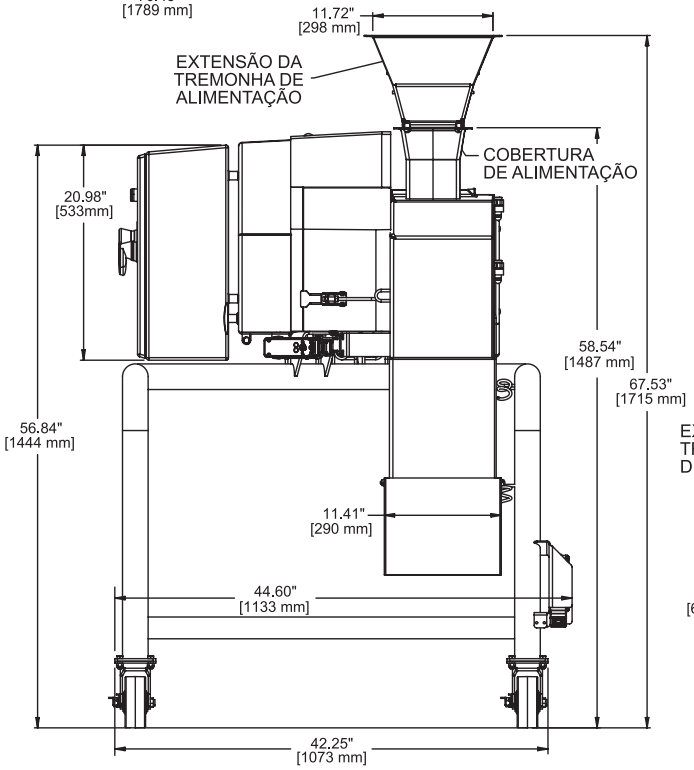

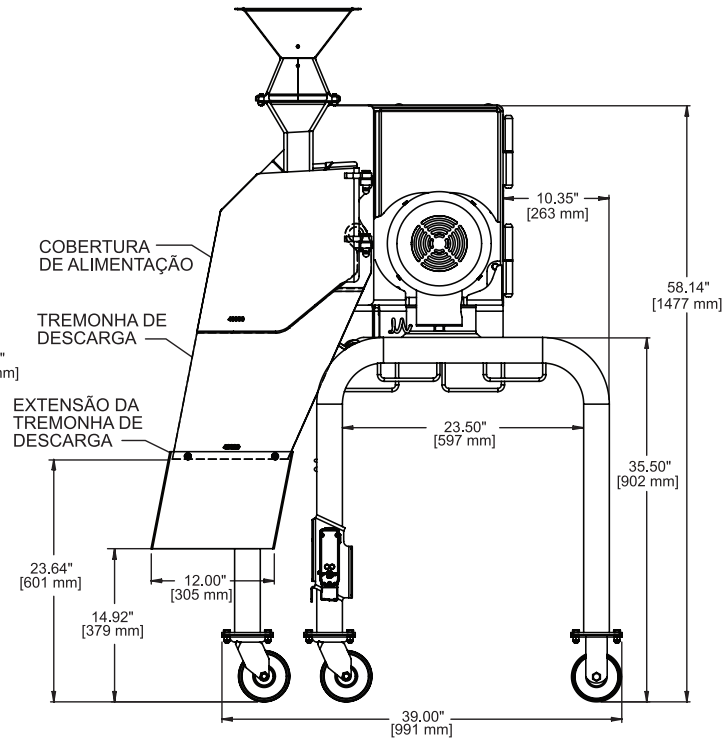

FAÇA UM TESTE DE CORTE COM O SEU PRODUTO

Entre em contacto com o representante local da Urschel para agendar um teste de corte do seu produto, gratuito e sem compromisso: **www.urschel.com.**

URSCHEL®
The Global Leader in Food Cutting Technology

www.urschel.com | info@urschel.com

® Affinity, símbolo do logo Urschel, o Líder Mundial na Tecnologia de Corte de Produtos Alimentares e Urschel, são marcas registadas da Urschel Laboratories, Inc. EUA | L3680POR MAY 2021