COMITROL® PROCESSOR MODELO 3600 SLANT

DESDE PEQUENOS VOLUMES ATÉ AMBIENTES DE ALTA CAPACIDADE

O moínho Modelo 3600 Slant, é tão popular em ambientes de baixa produção como em produções em larga escala. O moinho 3600 Slant, está equipado com um motor de 10 CV (7,5 kW) e velocidades até 3600 RPM. Esta máquina de alimentação por gravidade, tem um tamanho compacto. Este moinho, é muitas vezes vendido como pré-cortador e usado em conjunto com o moínho Comitrol Processor Model 1700 ou 1500.

Aplicações comuns; incluem reaproveitamento de produtos de padaria, carne de frango / mariscos e subprodutos, e vegetais / frutas. A construção em aço inoxidável, assegura além de elevada durabilidade, fácil limpeza e manutenção. Este moínho, tem caraterísticas adaptadas ao funcionamento contínuo e para produção ininterrupta e, foi projectado para assegurar fácil limpeza e manutenção. A entrada do produto depende do estilo da cabeça de redução, selecção do impulsor e espaçamento dentro da cabeça. O tamanho máximo do produto aceite na alimentação, não deve exceder 2-1/2" (63,5 mm) , em qualquer dimensão.

TIPOS DE CORTE

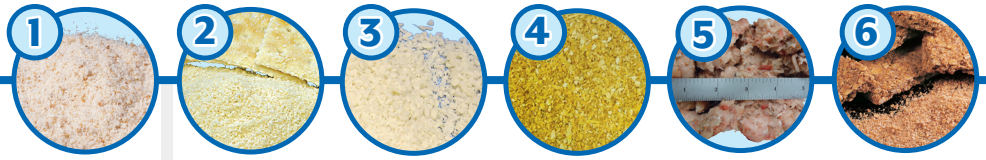

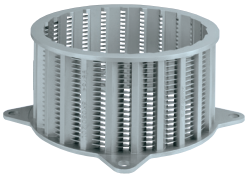

Cabeça de Corte

Utiliza Cabeça de Corte de 6" (152,4 mm) de diâmetro a qual devidamente conjugada com uma variedade de impulsores disponíveis, produz partículas com tamanhos que variam de grossas a finas.

1 **PEDAÇOS DE PÃO**

2 **REAPROVEITAMENTO DE BOLACHA CRACKER**

3 **CÔCO DESIDRATADO**

4 **CASCA DE CITRINOS DESIDRATADA**

5 **RESÍDUOS DE PEIXES**

6 **GRANOLA**

7 **PURÉ DE PÊSSEGO**

8 **REAPROVEITAMENTO DE BISCOITOS DE MANTEIGA DE AMENDOIM**

9 **MOLHOS**

10 **REAPROVEITAMENTO DE BISCOITOS E WAFFERS**

NOTA: *Produtos explosivos ou que criem uma atmosfera potencialmente explosiva, não devem ser processados com esta máquina ou por qualquer máquina standard da Urschel. É possível criar uma atmosfera potencialmente explosiva, se o processamento do produto produzir fumos e pó em concentrações suficientes. Nestas situações, os clientes podem trabalhar com a Urschel para desenvolver uma solução personalizada por meio de um processo de impressão certificada (CP).*

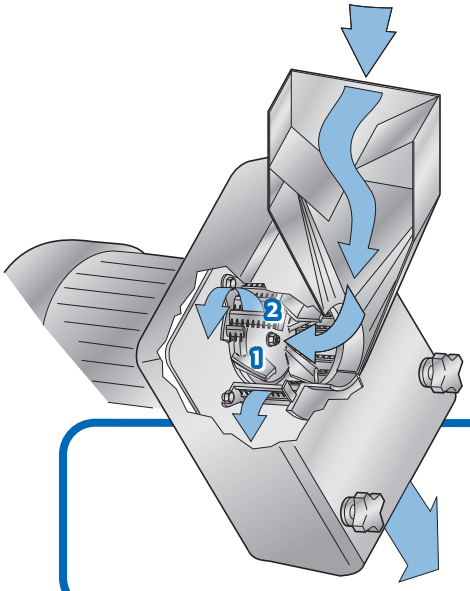

VISÃO GERAL DO CORTE

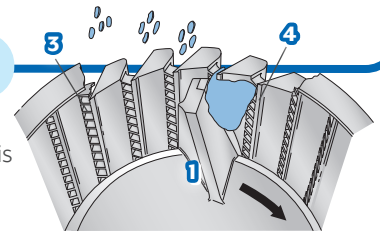

1. Impulsor
2. Cabeça de Corte
3. Separadores Horizontais
4. Facas Verticais

Se a aplicação que pretende para o seu produto não for mencionada nesta página, entre em contacto com o representante local da Urschel a fim de determinar a solução mais eficaz às suas necessidades de redução de dimensões.

COMITROL® PROCESSOR MODELO 3600 SLANT

Dimensões e pesos podem variar dependendo da configuração escolhida para a máquina.

Comprimento: ..... 35,69 (907 mm)

Largura: ..... 29,21" (742 mm)

Altura: ..... 38,64" (981 mm)

Peso Líquido: ..... 400 lb (181 kg)

Motor: ..... Impeller – 10 CV (7,5 kW)

NOTA: *Produtos explosivos ou que criem uma atmosfera potencialmente explosiva, não devem ser processados com esta máquina ou por qualquer máquina standard da Urschel. É possível criar uma atmosfera potencialmente explosiva, se o processamento do produto produzir fumos e pó em concentrações suficientes. Nestas situações, os clientes podem trabalhar com a Urschel para desenvolver uma solução personalizada por meio de um processo de impressão certificada (CP).*

ESPECIFICAÇÕES E DIMENSÕES

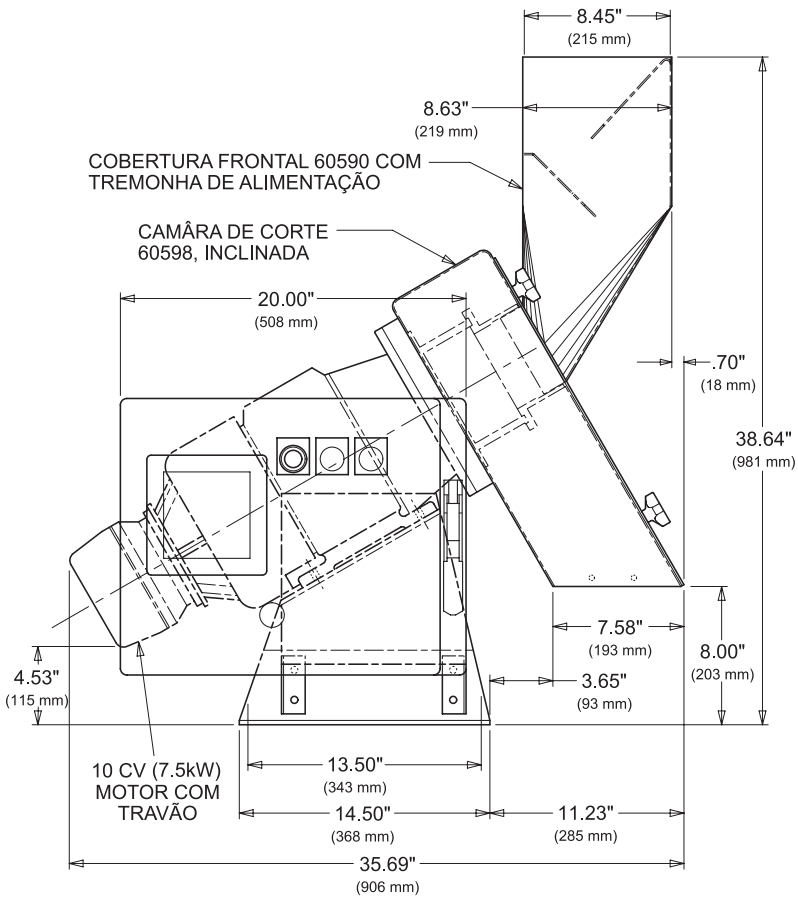

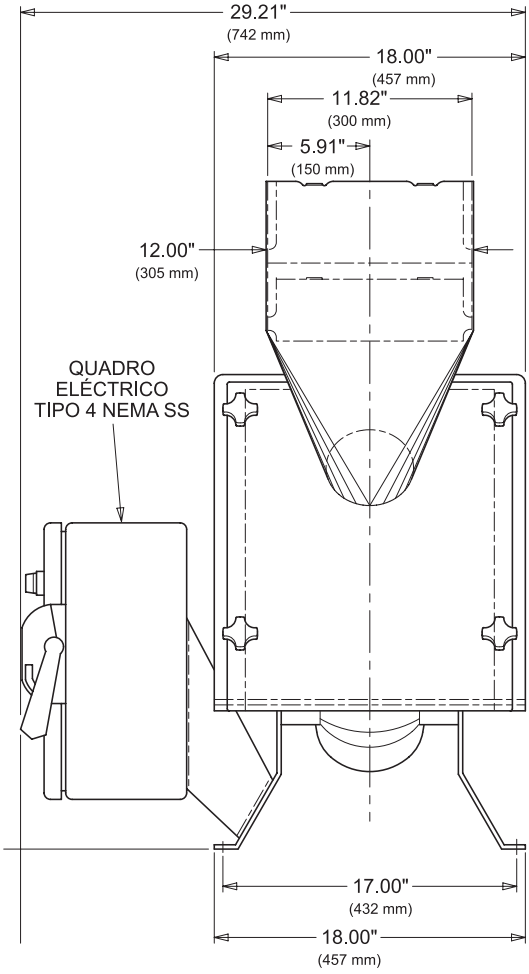

TESTE O SEU PRODUTO NA URSCHEL

Entre em contacto com o representante local da Urschel para agendar um teste de corte do seu produto, gratuito e sem compromisso

COMITROL® BY URSCHEL THE SIZE REDUCTION SPECIALISTS

URSCHEL®
The Global Leader in Food Cutting Technology

www.urschel.com | info@urschel.com

Comitrol, Logo com símbolo ® Urschel, o Líder Mundial na Tecnologia de Corte de Produtos Alimentares, Especialistas em redução de dimensões, são marcas registradas da Urschel Laboratories, Inc. EUA
L3456POR APR 2020 (s.s. L3032POR)