AFFINITY INTEGRA® BLOKJESSNIJMACHINE

VERWERKT MOEILIJK SNIJDBARE PRODUCTEN

De nieuwe Affinity Integra, een kleinere versie van de originele Affinity®, blinkt uit in het verwerken van uitdagende, moeilijk snijdbare producten: kaas, zacht vlees, vlees met een hoog vetgehalte, bevroren producten, plakkerige bakingrediënten en in zuur ingelegde producten. De machine maakt een perfecte snit en snijdt in hoog tempo blokjes op specificatie van de klant.

Deze nieuwe blokjessnijmachine bevat ontwerpelementen van de succesvolle Model RA-serie, de Affinity en de Sprint® en kan bestaande machines van de Model RA-serie één op één vervangen. De Integra accepteert een grotere invoermaat (tot ongeveer 115 mm), heeft een hogere capaciteit en werkt efficiënter dan de machines van de RA-serie. Bezoek de Urschel-website voor meer informatie.

SOORTEN SNITS

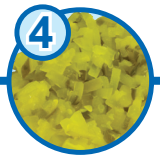

SCHIJFJES
Schijfdikte: tot 13 mm

BLOKJES/GRANULATEN/KRUIMELS
Voor het snijden van blokjes worden een snijmes, een cirkelmessenrol en een dwarssnijmessenrol gebruikt. Het formaat van het blokje kan worden aangepast door de schijfdikte en eventueel de snijrollen aan te passen.
Snits van cirkelmessen: 3,2 – 25 mm
Snits van dwarssnijmessen: 3,2 – 38 mm

JULIENNEREEPJES/RASP
Platte reepjes kunnen worden gemaakt door de dwarssnijmessenrol of de cirkelmessenrol te verwijderen. De reepjes kunnen korter worden gemaakt door cirkelmessen of dwarssnijmessen te combineren.

1 SALAMI
Reepjes van 6,4 x 6,4 x 19 mm

2 CHOCOLADEREPEN
Granulaten van 6,4 mm

3 CHEDDARKAAS
Blokjes van 6,4 mm

4 RELISH
Blokjes van 4 mm

5 BUIKSPEK
Blokjes van 6,4 mm

6 MOZZARELLA
Reepjes van 4 x 4 x 19 mm

7 AARDBEIEN
Blokjes 3,2 mm

8 PAPRIKA
Blokjes van 9,5 mm

9 GRAHAM-CRACKERS
Granulaten van 3,2 mm

SNIJGEDEELTE

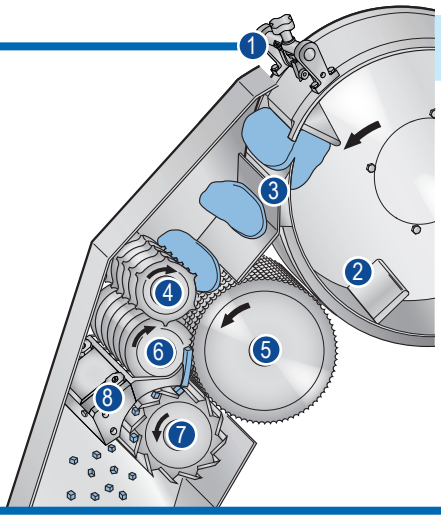

1. Schijfinstelknop
2. Schoepen
3. Snijmes
4. Doorvoerrol
5. Doorvoertrommel
6. Cirkelmessen
7. Dwarssnijmessen
8. Stripplaat

Als uw product niet op deze pagina wordt vermeld, neem dan contact op met uw lokale Urschel-dealer om de meest effectieve oplossing voor uw snijtoepassing te vinden.

AFFINITY INTEGRA® BLOKJESSNIJMACHINE

De afmetingen en gewichten kunnen variëren naargelang de configuratie van de machine.

Lengte: ..... 1383 mm
Breedte: ..... 1373 mm
Hoogte: ..... 1803 mm
Nettogewicht: ..... 680 kg
Motor: ..... 10 pk (7,5 kW)

MACHINESPECIFICATIES

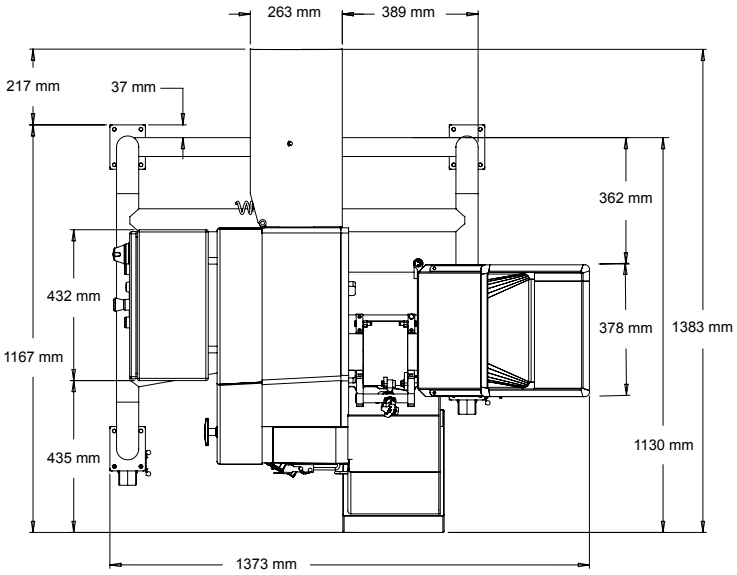

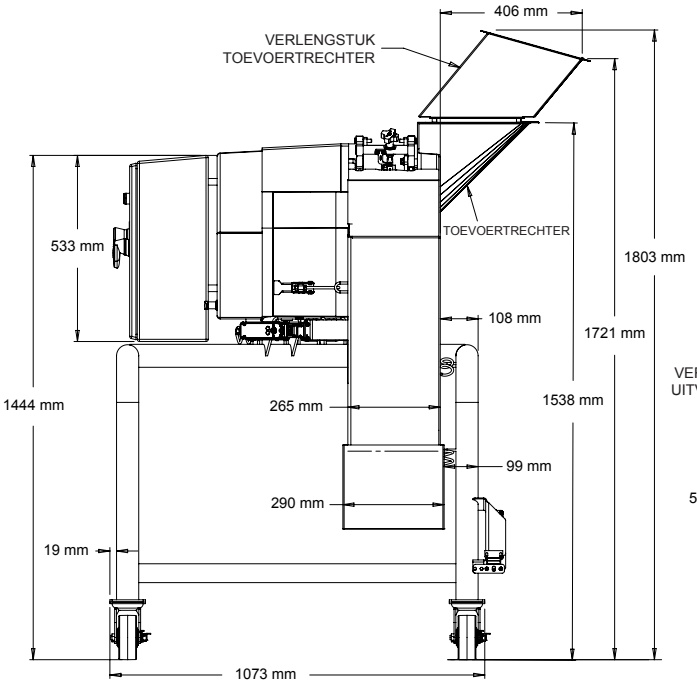

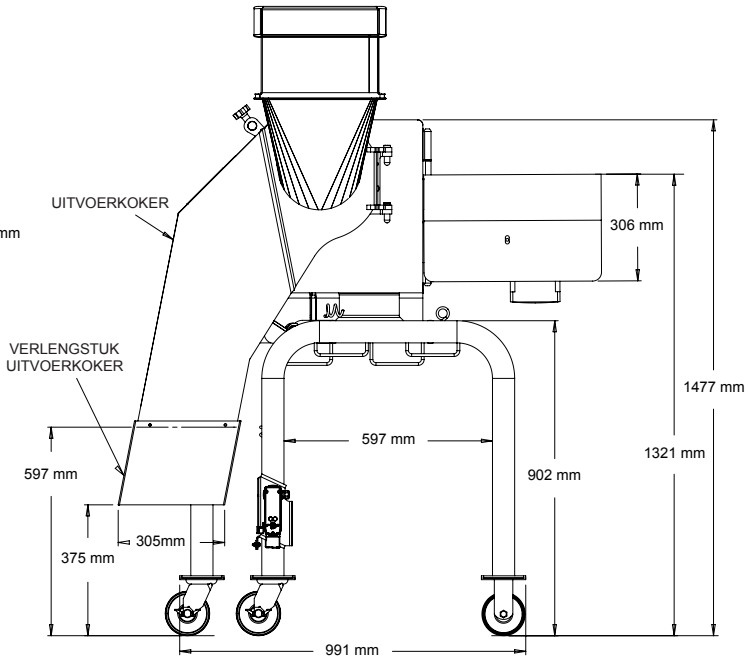

LAAT EEN SNIJTEST VAN UW PRODUCT UITVOEREN

Neem contact op met uw lokale Urschel-dealer om een uitgebreide snijtest van uw product te laten uitvoeren: **www.urschel.nl**. Deze test verplicht u tot niets.

URSCHEL®
The Global Leader in Food Cutting Technology

www.urschel.nl | ✉ netherlands@urschel.com

® Affinity, Affinity Integra, Sprint, Urschel en The Global Leader in Food Cutting Technology zijn geregistreerde handelsmerken van Urschel Laboratories, Inc. U.S.A. | L3059NL OCT 2017