CUBICADORA DIVERSACUT SPRINT®

CUBICADORA PEQUEÑA DE ALTO RENDIMIENTO

La DiversaCut Sprint® es una cubicadora de alto rendimiento diseñada para cubicar, cortar en tiras y rebanar de manera uniforme una amplia variedad de vegetales, frutas y carnes. La Sprint® se destaca por su eficiencia y flexibilidad. El tamaño compacto de la máquina, combinado con la facilidad de cambiar de un tamaño o tipo de corte a otro, ofrece posibilidades de producción infinitas.

Diseño sanitario y construida en acero inoxidable. La máquina proporciona funcionamiento continuo para una producción ininterrumpida y está diseñada para facilitar la limpieza y las tareas de mantenimiento. Admite una entrada máxima de productos de aproximadamente 6,5" (165,1 mm) en cualquier dimensión.

TIPOS DE CORTES

REBANADAS LISAS U ONDULADAS

Al quitar el husillo de cuchillas de corte transversal y el árbol de cuchillas circulares, la máquina puede hacer rebanadas en una amplia variedades de grosores.
Rebanadas lisas: 1/16 a 1" (1,6 a 25,4 mm)
Rebanadas onduladas: 1/8 a 1" (3,2 a 25,4 mm)

TIRAS

Pueden realizarse cortes en tiras lisas u onduladas de diferentes anchos al quitar el husillo de cuchillas de corte transversal o el árbol de cuchillas circulares.

CUBOS/GRANULADO

Para cortar en cubos se usa una cuchilla rebanadora, un árbol de cuchillas circulares y un husillo de cuchillas de corte transversal. Para cambiar el tamaño de los cubos es necesario utilizar los husillos de corte requeridos y ajustar el grosor de la rebanada.
Cortes de cuchillas circulares: 1/8 a 3" (3,2 a 76,2 mm)
Cortes de cuchillas transversales: 3/32 a 1" (2,4 a 25,4 mm)
Cortes ondulados por cuchillas transversales: 9/32 a 9/16" (7,1 a 14,3 mm)

1 FRESA
Rebanada de 1/4" (6,4 mm)

2 PAPA
Rebanada de 1/4" (6,4 mm)

3 PAPA
Corte en tiras onduladas de 9/32" (7,1 mm)

4 SALMÓN
Corte en tiras de 1/4" (6,4 mm)

5 CEBOLLA
Tira de 3/16 x 3" (4,8 x 76,2 mm)
Cubo de 1/4" (6,4 mm)

6 LECHUGA ICEBERG
5/8 x 3/4 x 3/4" (15,9 x 19,1 x 19,1 mm)

7 KIWI
Cubos de 3/8" (9,5 mm)

8 GALLETAS SÁNDWICH
Granulado de 5/16" (7,9 mm)

FUNCIONAMIENTO

1. Palas de impelente
2. Cuchilla rebanadora
3. Cuchillas circulares
4. Cuchillas transversales

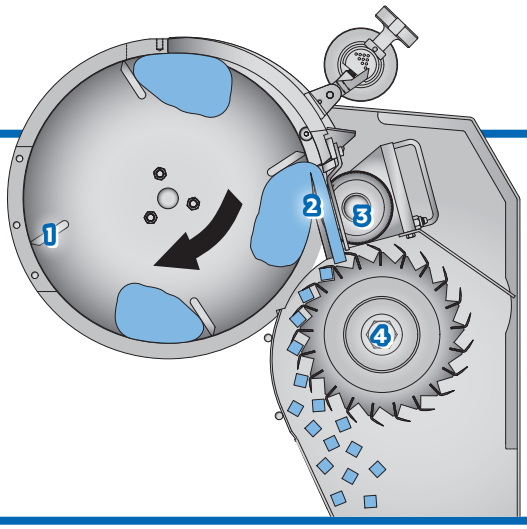

Si el corte de su producto no se menciona en esta página, comuníquese con su representante local de Urschel para determinar la solución más efectiva para sus necesidades de reducción de tamaño.

CUBICADORA DIVERSACUT SPRINT®

Las medidas y pesos pueden variar según la configuración de la máquina.

Largo: ..... 53,81" (1367 mm)
Ancho: ..... 53,86" (1368 mm)
Altura: ..... 65,59" (1666 mm)
Peso neto: ..... 860 lb (390 kg)
Motor: ..... 1,5 HP (1,1 kW)

ESPECIFICACIONES Y DIMENSIONES

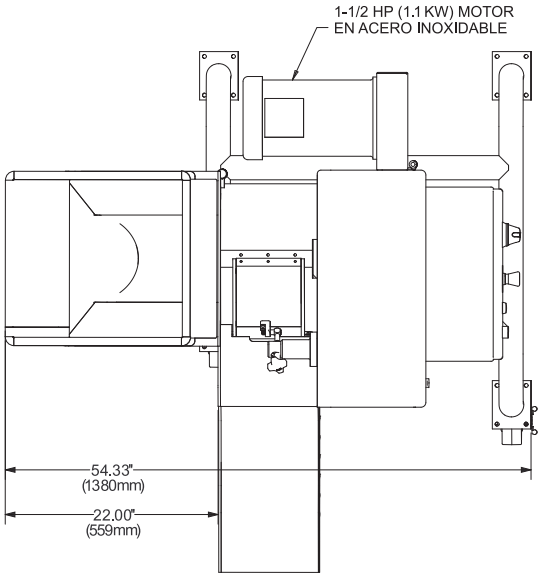

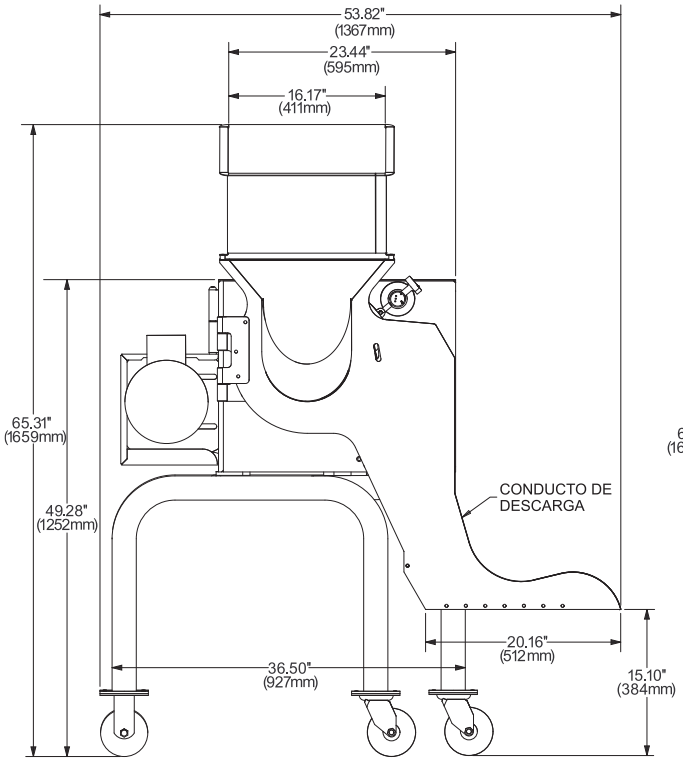

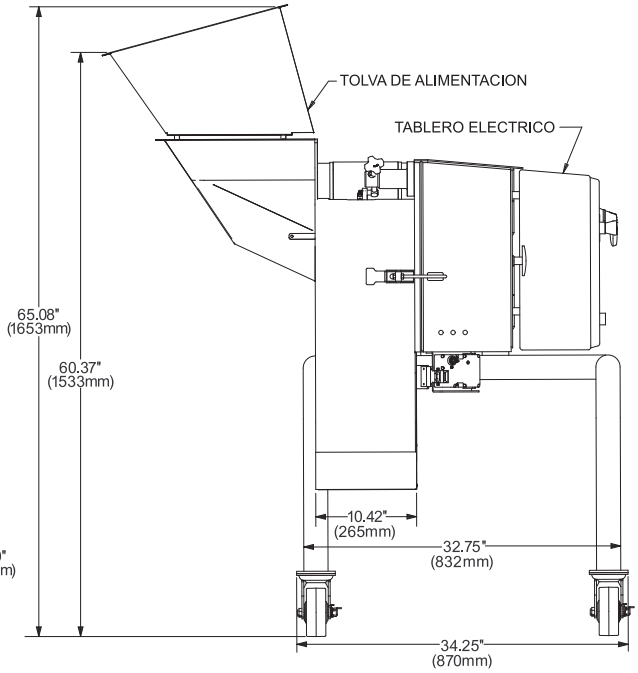

REALICE UNA PRUEBA DE CORTE CON SU PRODUCTO

Póngase en contacto con su representante local de Urschel para programar una prueba de corte con su producto: **www.urschel.com**

URSCHEL®
The Global Leader in Food Cutting Technology

www.urschel.com | info@urschel.com

® DiversaCut, DiversaCut Sprint, Sprint, El símbolo del logotipo de Urschel, The Global Leader in Food Cutting Technology y Urschel son marcas registradas de Urschel Laboratories, Inc. U.S.A.
L3500 JUN 2020 (s.s. L2286SP)