URSCHEL® MODELO CCL

CORTADORA EM TRELIÇA ÚNICA

O modelo CCL fornece um corte de rodelas em treliça exclusivas e de espessuras variadas. Ambos os lados da rodela são ondulados, com as ondas de cada lado da rodela fazendo aproximadamente 90° entre si, dando origem a batatas fritas com este corte de treliça ou batatas fritas mais grossas tipo waffle. Cortar estas rodelas envolve um impulsor rotativo constituído por 4 tubos de retenção - à medida que o impulsor gira, o mesmo acontece com os tubos e as batatas giram nos eixos vertical e radial simultaneamente. A força centrífuga, mantém as batatas no lugar para cortar e definir com precisão as ondulações. O corte em treliça é uma aplicação única. É necessário uma alimentação adequada da máquina para garantir a produção contínua. As batatas de alta qualidade, ovais ou achatadas, medindo entre 2 - 4 polegadas (51 - 102 mm) são as mais adequadas. As cortadoras do modelo CC, podem ser convertidas em cortadoras de treliça modelo CCL.

TIPOS DE CORTE

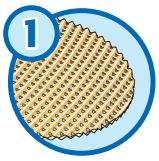

1 TRELIÇA FINA
Aparência translúcida com pequenos orifícios em treliça visíveis após a fritura. 8 ondas por polegada (25,4 mm). Aproximadamente 0,125" (3,2 mm) pico a pico.

2 TRELIÇA GROSSA
Orifícios de treliça pequenos visíveis. 5,7 ondas por polegada (25,4 mm). Aproximadamente .175" (4,4 mm) pico a pico.

3 TRELIÇA PROFUNDA
Orifícios de treliça ligeiramente maiores. 2,25 ondas por polegada (25,4 mm). Aproximadamente 0,446" (11,2 mm) pico a pico.

VISÃO GERAL DO CORTE

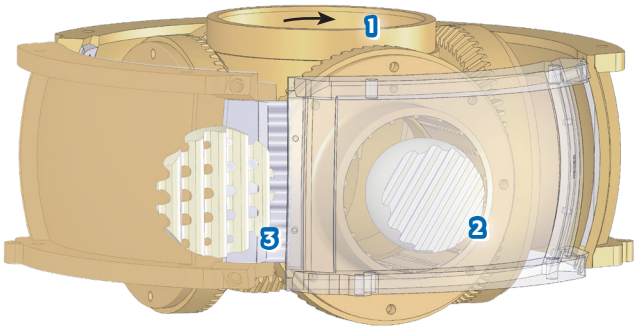

1. Conjunto do impulsor rotativo
2. Um dos quatro tubos rotativos de retenção de batata
3. Uma das quatro estações de faca ondulada

Se a aplicação que pretende para o seu produto não estiver mencionada nesta página, entre em contacto com o representante local da Urschel a fim de determinar a solução mais eficaz às suas necessidades de redução de dimensões.

CORTADORA URSCHEL® MODELO CCL

ESPECIFICAÇÕES E DIMENSÕES

Dimensões e pesos podem variar dependendo da configuração escolhida para a máquina.

Comprimento: ..... 48,03" (1220 mm)
Largura: ..... 35,26" (896 mm)
Altura: ..... 32,68" (830 mm)

Peso Líquido: ..... 540 lb (245 kg)

Motor: ..... 2 ou 5 CV (1,5 or 3,7 kW)

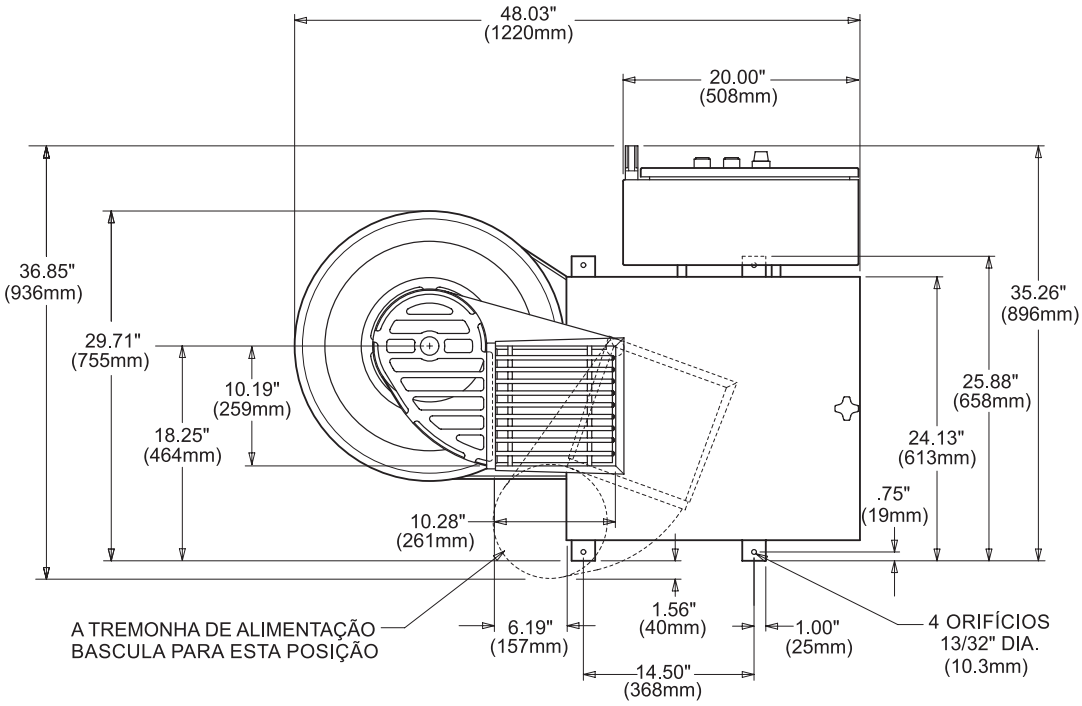

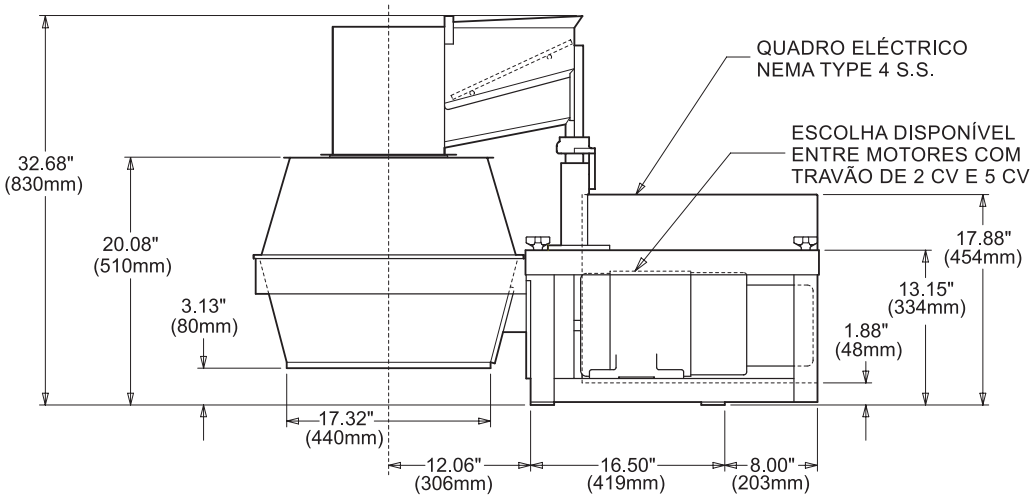

FAÇA UM TESTE DE CORTE COM O SEU PRODUTO

Entre em contacto com o representante local da Urschel para agendar um teste de corte do seu produto, gratuito e sem compromisso: **www.urschel.com.**

URSCHEL®
The Global Leader in Food Cutting Technology

www.urschel.com | info@urschel.com

® Logo com símbolo Urschel, Urschel, Líder Mundial na Tecnologia de Corte de Produtos Alimentares, e Urschel, são marcas registadas da Urschel Laboratories, Inc. | L3437POR MAR 2020