CORTADORA E TRANSLICER®

ESPECIALIZADA NO CORTE DE PRODUTOS ALONGADOS

A cortadora †† E TranSlicer® (METRS) permite cortar produtos firmes com diâmetro até 101,6 mm (4") e produtos compressíveis do tipo folhoso até 152,4 mm (6,4") de diâmetro. Conjuntos de retenção estática opcionais, tapete transportador superior sem motorização ou tapete transportador superior motorizado, estão disponíveis para uma assistência de alimentação positiva. As rodas de corte intercambiáveis em aço inoxidável incluem: roda de corte, roda microcorte patenteada ßMicroSlice® e roda tipo Juliana. O número, posicionamento, grau de inclinação e tipo de facas, coordenados com a velocidade da roda de corte e a velocidade do tapete de alimentação, definem a espessura do corte. A roda microcorte (MicroSlice) exclusiva, permite cortar rodelas ultrafinas para aplicações tão populares como chips de mandioca e inhame. A máquina tem caraterísticas adaptadas ao funcionamento contínuo e para produção ininterrupta.

TIPOS DE CORTE

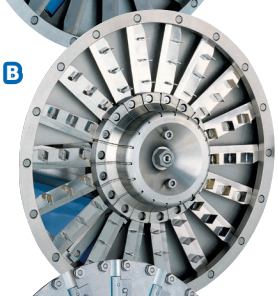

A. RODA DE CORTE

Rodelas lisas e onduladas:
1/32 a 3" (0,8 a 76,2 mm)
Rodelas onduladas têm 4-2/3 ondas por polegada e com uma profundidade de onda de 1/16" (1,6 mm).

B. RODA DE CORTE TIPO JULIANA

Cortes tipo Juliana variam de 1/2 x 1/2 " (12,7 x 12,7 mm) a 2 x 2" (50,8 x 50,8 mm).

C. RODA DE MICROCORTE - MICROSLICE®

Rodelas lisas: 0,020 a 0,240" (0,5 a 6 mm).
Rodelas onduladas: 0,069" (1,8 mm) thickness with 3-1/3 waves per inch and a crinkle depth of 0,080" (2,0 mm).
Ralado Oval: Este ralado tem uma seção transversal com forma oval, medindo aproximadamente 0,125" (3,2 mm) de espessura por 0,250" (6,4 mm) de largura.
Tiras tipo Juliana: Uma vasta gama de tiras tipo juliana podem ser cortadas a partir de produtos firmes. Contacte o seu representante local para obter mais informações.

1 ESPARGOS
Corte 1-1/2" (38,1 mm)

2 CENOURA
Rodela Ondulada
1/8" (3,2 mm)

3 CEBOLINHO
Rodela
1/4" (6,4 mm)

4 LIMÃO
Rodela
1/8" (3,2 mm)

5 PIMENTOS
Rodela
1/4" (6,4 mm)

6 SALAME (CHOURIÇO)
Rodela Ondulada
1/8" (3,2 mm)

7 BANANA DA TERRA
0,080" (2,0 mm)

8 CURGETE
Rodela
3/16" (4,8 mm)

VISÃO GERAL DO CORTE

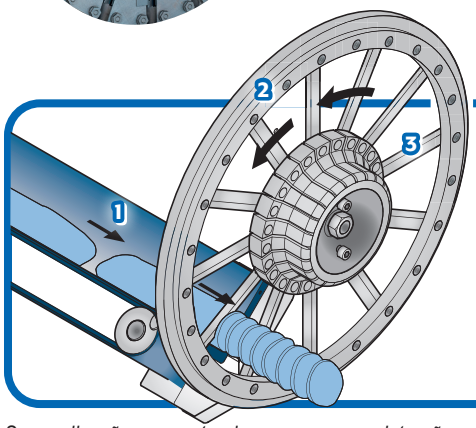

1. Tapete de Alimentação
2. Roda de Corte
3. Faca de laminar

Se a aplicação que pretende para o seu produto não estiver mencionada nesta página, entre em contacto com o representante local da Urschel a fim de determinar a solução mais adquada para as suas necessidades de redução de dimensões.

CORTADORA E TRANSLICER® CUTTER

Dimensões e pesos podem variar dependendo da configuração escolhida para a máquina.

Comprimento: ..... 100,78" (2560 mm)
..... 117,26" (2978 mm)
Com mesa de preparação

Largura: ..... 35,31" (897 mm)

Altura: ..... 61,79" (1569 mm)
..... 66,36" (1686 mm)
Com paragem remota

Peso Líquido: ..... 1300 lb (560 kg)

Motor da Roda de Corte:
..... 3 CV (2,2 kW)

Motor do Tapete de Alimentação: ..... 1 CV (0,75 kW)

ESPECIFICAÇÕES E DIMENSÕES

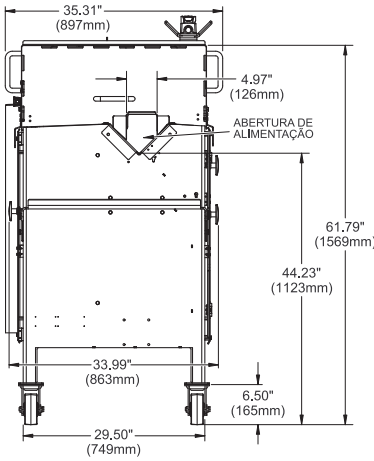

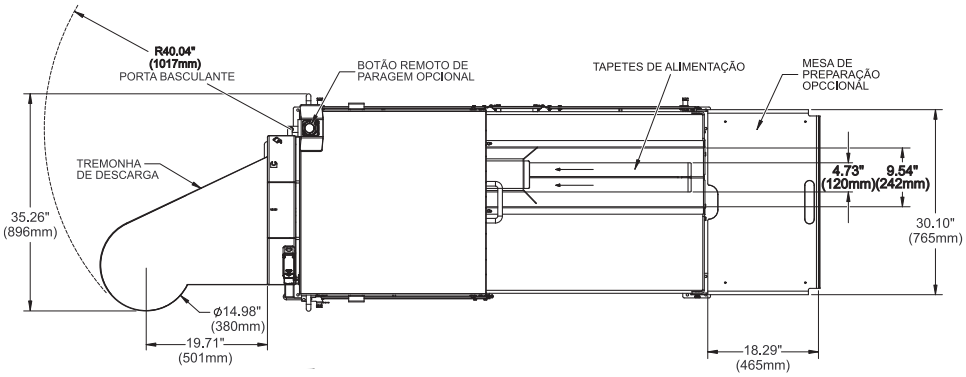

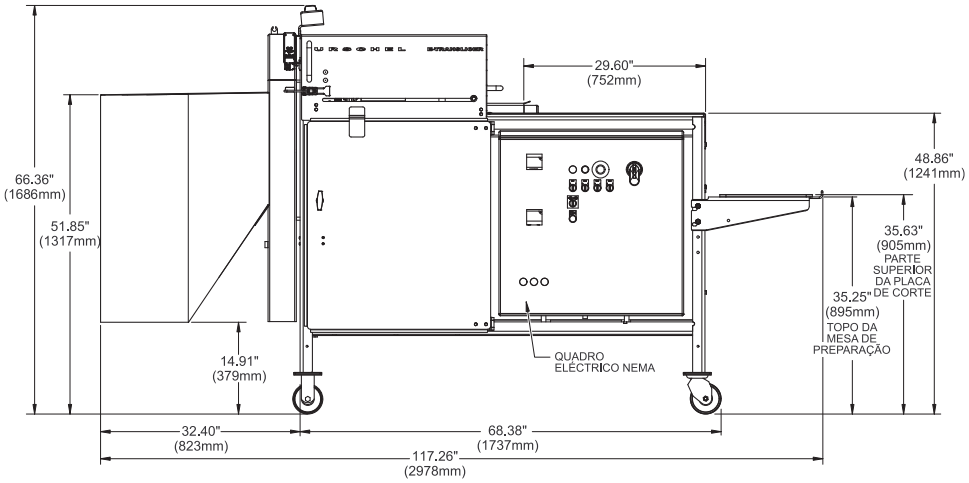

A cortadora TranSlicer, está disponível numa versão Internacional certificada específica da NSF (National Sanitation Foundation).

FAÇA UM TESTE DE CORTE COM O SEU PRODUTO

Entre em contacto com o representante local da Urschel para agendar um teste de corte do seu produto, gratuito e sem compromisso: **www.urschel.com.**

URSCHEL®
The Global Leader in Food Cutting Technology

www.urschel.com | info@urschel.com

® E TranSlicer, TranSlicer, MicroSlice, Logo com símbolo Urschel, o Líder Mundial na Tecnologia de Corte de Produtos Alimentares e Urschel são marcas registadas da Urschel Laboratories, Inc. U.S.A.
A série de cortadoras †† TranSlicer podem conter peças protegidas pelas Patentes dos EUA nºs. 6148702, 6460444, 6792841, 6920813, 8104391, por patentes europeias e outras patentes estrangeiras.
ß A roda de microcorte - MicroSlice pode conter peças protegidas pelas patentes dos EUA nºs 6148709, 7178440, 7721637, 8033204 por patentes europeias e outras patentes estrangeiras.
NSF A cortadora TranSlicer, está disponível numa versão Internacional certificada específica da NSF (National Sanitation Foundation).

L3431POR MAR 2020 (s.s. L2365POR)